Keil-Flachschieber, Gate Valve, Flat Body	EN GJS-400 Weichdichtend Soft Sealing	Fig. 351017	PN 10

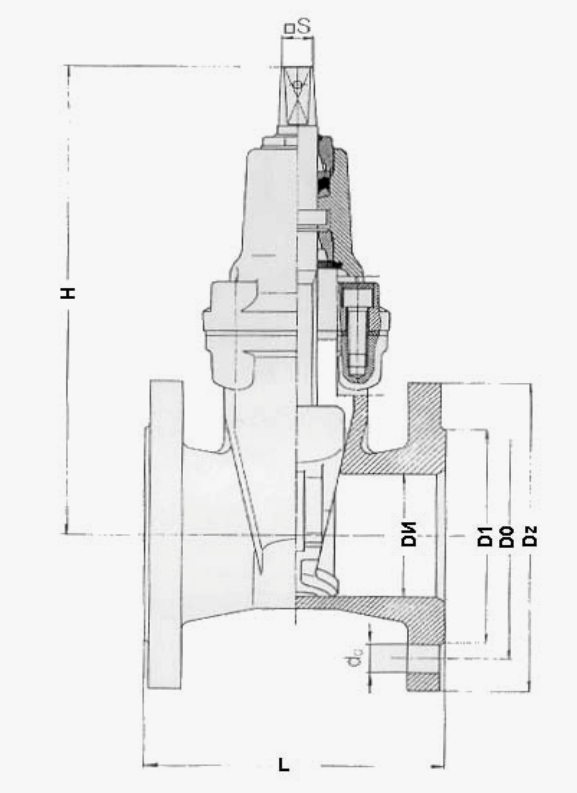

Baulänge nach / FTF acc. to
EN 558-1 ser. 14

Flanschen nach PN 10 oder PN 16
Flanges acc. to PN 10 or PN 16

Gehäuse - Body	EN GJS-400
Deckel - Bonnet	EN GJS-400
Keil - Wedge	NBR
Spindel - Stem	St. steel Cr13
Dichtung - Gasket	Graphite
O-Ring	NBR
Schraube - Bolt	Steel
Handrad - Hand Wheel	EN GJS-400
Max. Temp.	70°C

Epoxy-Beschichtung
Epoxy coated

DN	D1	Dz	Do	b	f	n-d	H	L	Flanged PN
40	88	150	110	18	3	4-18	221	140	16
50	102	165	125	20	3	4-18	235	150	16
65	122	185	145	20	3	4-18	255	170	16
80	138	200	160	22	3	8-18	280	180	16
100	158	220	180	24	3	8-18	324	190	16
125	188	250	210	26	3	8-18	378	200	16
150	212	285	240	26	3	8-22	422	210	16
200	268	340	295	30	3	12-22	510	230	16
			285	26	3	8-22			10
250	320	405	355	32	3	12-26	515	250	16
			350	28	3	12-22			10
300	378	460	410	32	4	12-26	705	270	16
	370		400	28	4	12-22			10

Fig.351017 3/2017
Abbildungen und Materialangaben sind unverbindlich-Design and materials can be changed without notice
Irrtum vorbehalten-Errors and omissions excepted