Keil-Flachschieber Gate Valve, Flat Body	Edelstahl Stainless Steel	Fig. 311737	PN 10

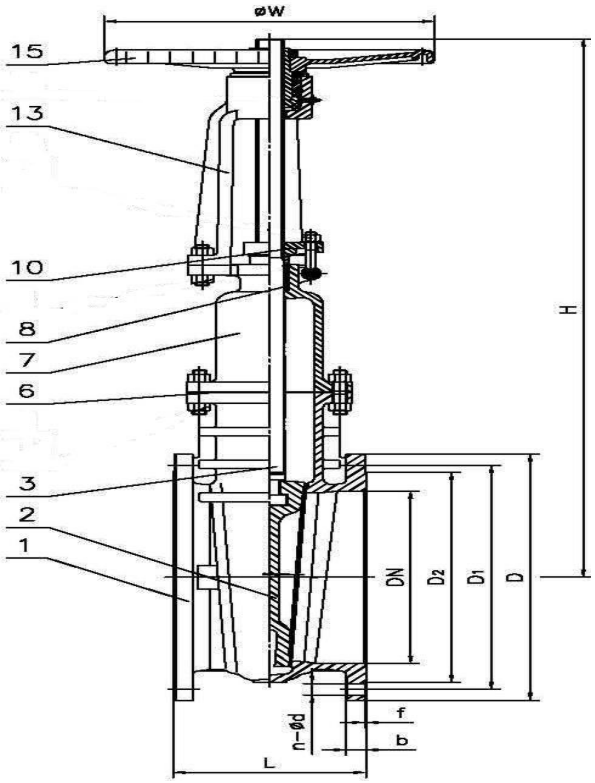

Flanschen nach / Flanges acc. to

EN 1092-1

Baulänge nach / face-to-face acc. to

EN 588-1 ser.14

1	Gehäuse - Body	1.4408
2	Keil - Wedge	1.4408
3	Spindel - Stem	ASTM A182
6	Dichtung - Gasket	Graphite
7	Deckel - Bonnet	1.4408
8	Packung - Packing	Graphite
10	Bockaufsatz - Flange	1.4408
13	Bockaufsatz - Flange	1.4408
15	Handrad - Hand Wheel	GGG-40

Temp. -29 - +425°C

Für Wasser, Dampf, Öl etc

For water, steam, oil etc

DN	D	D1	D2	b	f	n-d	L	H	W
40	150	110	88	18	2	4-18	140	315	200
50	165	125	102	18	2	4-18	150	346	200
65	185	145	122	18	2	4-18	170	370	200
80	200	160	138	20	2	8-18	180	423	250
100	220	180	158	20	2	8-18	190	492	280
125	250	210	188	22	2	8-18	200	528	280
150	285	240	212	22	2	8-22	210	619	300
200	340	295	268	24	2	8-22	230	772	360
250	395	350	320	26	2	12-22	250	921	400
300	445	400	370	26	2	12-22	270	1025	450
350	505	460	430	26	2	16-22	290	1160	450
400	565	515	482	26	2	16-26	310	1300	500
450	615	565	532	28	2	20-26	330	1440	500
500	670	620	585	28	2	20-26	350	1580	600
600	780	725	685	34	2	20-30	390	1855	700

Fig.311737 3/2017
Abbildungen und Materialangaben sind unverbindlich-Design and materials can be changed without notice
Irrtum vorbehalten-Errors and omissions excepted